令和　　7　　年度

阿賀町クリーンセンター地下タンク外撤去工事　　実施 設計書

審　査	
設　計	

工　事　番　号	施　工　地
R7阿町ク工第　　3　　号	新潟県東蒲原郡阿賀町　　払川　　地内

	実　施　・　元	変　　更
設　計　額		
（内消費税額）	（　　円）	（　　円）
契　約　額		
（内消費税額）	（　　円）	（　　円）
工事・履行日数	工事日数　　日間 又は 完成期限　令和　7　年　11　月　28　日	日間（付与日数　　日間） 完成期限　令和　　年　　月　　日

実　施 （元） 設計概要	・洗車用単独浄化槽撤去工　30人槽　N＝1基 ・A重油用地下タンク廃止工　5KLタンク　N=1基 ・重油タンク脇桝撤去　1200*1800　N＝1桝	変　更 設計概要	

阿 賀 町

設計書名 事業名 適用単価区分 単価適用基準日	阿賀町クリーンセンター地下タンク外撤去工事 実施単価 津川① 土木単価、資材単価(R7.7.20以降) 一般土木	
	当　世　代	前　世　代
積算基準 金銭的保証 前払率	見積り	

工 事 仕 様 書 総 括

本工事は、「新潟県土木工事標準仕様書」及び添付の「特記仕様書」により施工すること。

施 工 条 件 総 括 表

下記項目、事項のうち○印欄は、工事施工にあたって制約等を受けることになるので明示する。
なお、明示事項に変更が生じた場合、明示されていない制約等が発生した時は、甲(町)と協議し、適切な措置を講ずるものとする。

明示項目	施工条件
Ⅰ 工程関係	1.関連する別途工事あり ・工 事 名 ：(仮名)阿賀町汚泥再生センター屋根一部修繕工事 ・予定期間 ：5月20日(予定)から9月12日
	2.施工時期、時間、方法の制限あり ・時　　期 ： ・時　　間 ：作業時間は午前8時30分～午後5時までとする。 ・方　　法 ：
	3. 関係機関協議による工程条件あり ・協 議 内 容 ： ・完了予定時期 ：
	4. その他 ・
Ⅱ 用地関係	1. 工事用地等の未処理部分あり ・処理見込時期 ： ・区　　間 ：
	2. 仮設ヤードの指定あり ・場　　所 ： ・期　　間 ：
	3. その他
Ⅲ 公害対策関係	1. 公害防止の制限あり （ 騒音 ・ 振動、 排出ガス、 粉じん、 水質等 ） ・施工方法 ： ・作業時間 ：
	2. 家屋等の調査の必要性あり ・方　　法 ： ・範　　囲 ：
	3.その他 ・機械の仕様は排出ガス対策型とする。
Ⅳ 安全対策関係	1. 交通安全施設等の指定あり ・交 通 誘 導 員 ： その他施設等 ：
	2. 近接作業の制限あり （ 鉄道、 ガス、 水道、 下水道、 電気、 電話等 ） ・内　　容 ： ・工 法 制 限 ： ・作業時間制限 ：
	3. 発破作業あり ・保安設備及び保安要員 ： ・防　護　工 ： ・作業時間制限 ：
	4. 防護施設 （ 落石、 雪崩、 土砂崩壊等 ） ・内　　容 ：
	5. その他 ・
Ⅴ 工事用道路関係	1. 一般道路を搬入路としての制限あり ・搬入経路 ： ・期　　間 ： ・使用後の措置 ：
	2. 一般道路の占用あり ・期　　間 ： ・規制条件 ： ・時間制限 ：
	3. 仮設道路設置 ・工法指定の有 ： ・用地関係 ・安全施設 ・工事完了後の措置 ：「存置」 または 「撤去」
	4. その他

<table>
<tr><th>明示項目</th><th>施工条件</th></tr>
<tr><td rowspan="5">Ⅵ 仮設備関係</td><td>1. 仮設備の指定あり</td></tr>
<tr><td>2. 仮設備の条件指定あり</td></tr>
<tr><td>3. 仮設備の転用、兼用あり
・工　　種：
・内　　容：</td></tr>
<tr><td>4. イメージアップあり
・内　　容：</td></tr>
<tr><td>5. その他</td></tr>
<tr><td>Ⅶ 残土・産業廃棄物関係</td><td>別紙「建設副産物特記仕様書」のとおり</td></tr>
<tr><td rowspan="3">Ⅷ 工事支障</td><td>1. 占用支障物件あり（電気、電話、水道、下水道、ガス等）
・内　　容：
・移設、撤去、防護方法：
・時　　期：</td></tr>
<tr><td>2. 占用物件重複施工あり
・内　　容：</td></tr>
<tr><td>3. その他</td></tr>
<tr><td>Ⅸ 排水工（濁水処理含）</td><td>1. 濁水、湧水処理の特別な対策あり
・内　　容：</td></tr>
<tr><td>Ⅹ 薬液注入関係</td><td>1. 薬液注入工法あり</td></tr>
<tr><td rowspan="4">ⅩⅠ その他</td><td>1. 現場発生材あり
・品　　名：
・納入場所：</td></tr>
<tr><td>2. 支給品及び貸与品あり
・品　　名：
・引渡場所：</td></tr>
<tr><td>3. 品質証明の対象工事である
・「 新潟県土木工事標準仕様書 」による。</td></tr>
<tr><td>4. その他
・休日作業（労務単価割増）</td></tr>
<tr><td>ⅩⅡ 排出ガス対策型建設機械</td><td>1. 本工事において以下に示す建設機械を使用する場合は、「排出ガス対策型建設機械指定要領（平成3年10月8日付建設省経機発第249号）」に基づき指定された排出ガス対策型建設機械を使用するものとする。排出ガス対策型建設機械を使用できない場合は、平成7年度建設技術評価制度公募課題「建設機械の排出ガス浄化装置の開発」またはこれと同等の開発目標で実施された民間開発建設技術の技術審査・証明事業、或いはこれと同等の開発目標で実施された建設技術審査証明事業により評価された排出ガス浄化装置を装着（黒煙浄化装置付）することで、排出ガス対策型建設機械と同等とみなす。ただし、これにより難しい場合は、監督員と協議するものとする。
排出ガス対策型建設機械或いは排出ガス浄化装置を装着した建設機械を使用する場合、現場代理人は施工現場において使用する建設機械の写真撮影を行い、監督職員に提出するものとする。
<table>
<tr><th>機種</th><th>備考</th></tr>
<tr><td>一般工事用建設機械
・ バックホウ
・ トラクタショベル（車輪式）
・ ブルドーザ
・ 発動発電機（可搬式）
・ 空気圧縮機（可搬式）
・ 油圧ユニット
（以下に示す基礎工事用機械のうち、ベースマシンとは別に独立したディーゼルエンジン駆動の油圧ユニットを搭載しているもの
油圧ハンマ、バイブロハンマ、油圧式鋼管圧入・引抜機、油圧式杭圧入引抜機、アースオーガ、オールケーシング掘削機、リバースサーキュレーションドリル、アースドリル、地下連続壁施工機、全回転型オールケーシング掘削機）
・ ロードローラ、タイヤローラ、振動ローラ
・ ホイールクレーン</td><td>ディーゼルエンジン（エンジン出力 7.5kw 以上 260kw 以下）を搭載した建設機械に限る。</td></tr>
</table>
</td></tr>
<tr><td>ⅩⅢ 施工方法等</td><td>・施工条件総括表、図面、仕様書、現場説明書及び現場説明に対する質問回答書に特別に定める場合を除き、仮設、施工方法等その他工事目的を完成させるために必要な手段は、請負者の責任において定める。（建設工事請負基準約款1条第3項による）</td></tr>
</table>

建 設 副 産 物 特 記 仕 様 書

1. 再生材の利用(あり ・ なし)
　　工事受注者は下記の資材の使用に際し、再生材を利用するものとする。

再 生 材 名	規　　格	使 用 箇 所	中間処理施設名・所在地	備　　考

2. 建設発生土の利用(あり ・ なし)
　　盛土等に使用する発生土は、下記の工事から建設発生土を利用するものとする。

発 注 機 関	工 事 名	発 生 場 所	施工会社名・連絡先	備　考

3. 副産物の搬出
　　建設工事の施工により発生する副産物は下記の場所に搬出するものとする。

搬出する副産物名	廃プラ	Co有筋	As廃材	
処理施設／受入地	(株)セキヤ	(有)富士建材	(株)小林建材	
所 在 地		阿賀野市	五泉市	
連 絡 先				
受入時間				
受入費用				
仮置場の有無				
備　　考				

4. 再生資源利用計画書の必要の有無
　（　　無　　）

5. 再生資源利用促進計画書の必要の有無
　（　　無　　）

6. **自ら産業廃棄物を運搬・処分する以外は、委託契約書の写しを提出すること。**

7. **産業廃棄物が発生した場合には適正に処理し、マニフェストを交付するとともに、その写しを提出すること。**

8. 協議について
　　建設工事発注後に明らかになったやむを得ない事情により、上記の指定によりがたい場合は、速やかに発注者に報告し、協議すること。

＊＊　阿賀町クリーンセンター地下タンク外撤去工事　＊＊

費目・工種・施工名称など	数量	単位	単価	金額	備考
地下タンク外撤去工事					
浄化槽30人槽	1	式			工種　第0001号内訳書
重油タンク　5KL	1	式			工種　第0002号内訳書
重油タンク脇桝撤去 1200*1800	1	式			工種　第0003号内訳書
直接工事費計					千円未満切捨て
共通仮設費(率分)		%			直接工事費×率(見積)
純工事費	1	式			直接工事費+共通仮設費費 千円未満切り捨て
工事原価	1	式			＝純工事費
一般管理費等		%			工事原価×率(見積)
工事価格	1	式			万円未満切捨て
消費税相当額	10	%			工事価格×10%
本工事費	1	式			

阿賀町クリーンセンター地下タンク外撤去工事

浄化槽　30人槽

＊＊ 工 種 明 細 書 ＊＊

第　0001　号内訳表

名　称　・　規　格　な　ど	数　量	単 位	単　価	金　額	備　考
土工	1.0	式			
掘削 土砂　上記以外(小規模)　小規模(標準)	9.4	m3			SCB210100 施工　第0-0001号内訳表
埋戻し 上記以外(小規模)　土砂	33.0	m3			SCB210410 施工　第0-0002号内訳表
購入土 土砂(津川)　真砂土(釣浜)　(株)ムラキ CBR＝83.1%	23.6	m3			SWB210550 施工　第0-0019号内訳表
土砂等運搬 標準　バックホウ山積0.8m3(平積0.6m3)土砂 (岩塊・玉石混り土含む)　無し　49.5㎞以下	23.6	m3			SCB210110 施工　第0-0019号内訳表
構造物撤去工	1.0	式			
構造物とりこわし 鉄筋構造物　機械施工　無し　無し　現場閉所 (通期)不要	2.5	m3			SWB824010 施工　第0-0004号内訳表
積込(コンクリート殻)	2.5	m3			SCB224260 施工　第0-0005号内訳表
殻運搬(Co構造物とりこわし　機械積込) ｺﾝｸﾘｰﾄ(鉄筋)構造物とりこわし　機械積込 無し　34.3㎞以下	2.5	m3			施工　第0-0006号内訳表
浄化槽撤去工 BH0.45m3	1.0	箇所			見積り
浄化槽運搬 75㎞(株)セキヤ　廃プラ共	1.0	回			見積り

阿賀町クリーンセンター地下タンク外撤去工事

浄化槽　30人槽

＊＊ 工 種 明 細 書 ＊＊

第　0001　号内訳表

名　称　・　規　格　な　ど	数　量	単 位	単　価	金　額	備　考
ブロア･配管撤去	1.0	式			見積り
浄化槽清掃	1.0	式			
汲取り･清掃	1.0	式			見積り
配管接続部処理					
盲処理	3.0	箇所			見積り
廃材処分費					
廃棄物処理費(下越地区) Co有筋　㈲富士建材 中間処理施設(阿賀野市)	5.9	t			見積り
産業廃棄物処分費 廃プラスチック(運搬費は含まない。)	0.06	t			見積り
浄化槽	590.0	kg			見積り
合計					
1式当り					

阿賀町クリーンセンター地下タンク外撤去工事

重油タンク　5KL

＊＊　工　種　明　細　書　＊＊

第　0002　号内訳表

名　称　・　規　格　な　ど	数　量	単 位	単　価	金　額	備　考
土工	1.0	式			
掘削 土砂　上記以外(小規模)　小規模(標準)	7.0	m3			SCB210100 施工　第0-0001号内訳表
埋戻し 上記以外(小規模)　土砂	7.0	m3			SCB210410 施工　第0-0002号内訳表
購入土 土砂(津川)　真砂土(釣浜)　(株)ムラキ CBR＝83.1%	7.0	m3			SWB210550 施工　第0-0019号内訳表
土砂等運搬 標準　バックホウ山積0.8m3(平積0.6m3)土砂 (岩塊・玉石混り土含む)　無し　49.5km以下	7.0	m3			SCB210110 施工　第0-0019号内訳表
残土処分	7.0	m3			SCB210110 施工　第0-0019号内訳表
表層工	1.0	式			
下層路盤(車道・路肩部) 1層施工　200㎜　石材	18.2	m2			SCB410030 施工　第0-0007号内訳表
加熱合材補修工 2t以上5t未満排出ガス対策型(第2次基準値) 1t/tを計上ｱｽﾌｧﾙﾄ混合物⑨密粒度ｱｽｺﾝ(13F)	1.9	t			SWB434610 施工　第0-0018号内訳表
構造物撤去工	1.0	式			
タンク切断	10.0	m			見積り

阿賀町クリーンセンター地下タンク外撤去工事

重油タンク　5KL

＊＊　工　種　明　細　書　＊＊

第　0002　号内訳表

名　称　・　規　格　な　ど	数　量	単 位	単　価	金　額	備　考
舗装版切断 ｱｽﾌｧﾙﾄ舗装版　15cm以下	17.4	m			SCB430510 施工　第0-0009号内訳表
舗装版破砕 ｱｽﾌｧﾙﾄ舗装版　無し　不要　15cm以下　有り	7.7	m2			SCB430310 施工　第0-0010号内訳表
積込(アスコン殻)	1.0	m3			SCB224260 施工　第0-0011号内訳表
殻運搬 構造物破砕　機械積込(騒音対策不要、舗装版	0.3	m3			SCB227010 施工　第0-0012号内訳表
構造物とりこわし 鉄筋構造物　機械施工　無し　無し　現場閉所(通期)不要	3.2	m3			SWB824010 施工　第0-0004号内訳表
積込(コンクリート殻)	3.2	m3			SCB224260 施工　第0-0005号内訳表
殻運搬 ｺﾝｸﾘｰﾄ(鉄筋)構造物とりこわし　機械積込 無し　34.3km以下	3.2	m3			SCB227010 施工　第0-0013号内訳表
タンク運搬 75km(株)セキヤ　切断部	1.0	回			見積り
配管撤去	1.0	式			見積り
配管接続部処理	1.0	式			
盲処理	1.0	式			見積り

阿賀町クリーンセンター地下タンク外撤去工事

重油タンク　5KL

＊＊　工　種　明　細　書　＊＊

第　0002　号内訳表

底部処理	1.0	箇所			
穴あけ加工 ドリル径30	2.0	箇所			見積り
重油タンク清掃	1.0	式			
重油タンク清掃 清掃・中和・処分	1.0	式			見積り
廃材処分費	1.0	式			
タンク処分	1.0	式			見積り
廃棄物処理費(下越地区) Co有筋　㈲富士建材 中間処理施設(阿賀野市)	7.5	t			見積り
廃棄物処分費(下越地区) As廃材　(株)小林建材(五泉市)	0.70	t			見積り
合計					
1式当り					

阿賀町クリーンセンター地下タンク外撤去工事

重油タンク脇桝撤去　1200*1800

＊＊ 工 種 明 細 書 ＊＊

第　0003　号内訳表

名　称　・　規　格　な　ど	数　量	単 位	単　価	金　額	備　考
土工	1.0	式			
掘削 土砂　上記以外(小規模)　小規模(標準)	0.2	m3			SCB210100 施工　第0-0001号内訳表
埋戻し 上記以外(小規模)　土砂	0.2	m3			SCB210410 施工　第0-0002号内訳表
購入土 土砂(津川)　真砂土(釣浜)　(株)ムラキ CBR＝83.1%	0.2	m3			SWB210550 施工　第0-0019号内訳表
土砂等運搬 標準　バックホウ山積0.8m3(平積0.6m3)土砂 (岩塊・玉石混り土含む)　無し　49.5km以下	0.2	m3			SCB210110 施工　第0-0019号内訳表
残土処分	0.2	m3			見積り
表層工	1.0	式			
下層路盤(車道・路肩部) 1層施工　200mm　石材	6.2	m2			SCB410030 施工　第0-0007号内訳表
加熱合材補修工 2t以上5t未満排出ガス対策型(第2次基準値) 1t/tを計上ｱｽﾌｧﾙﾄ混合物⑨密粒度ｱｽｺﾝ(13F)	0.7	t			SWB434610 施工　第0-0018号内訳表
構造物撤去工	1.0	式			
舗装版切断 ｱｽﾌｧﾙﾄ舗装版　15cm以下	10.0	m			SCB430510 施工　第0-0009号内訳表

阿賀町クリーンセンター地下タンク外撤去工事

重油タンク脇桝撤去　1200*1800

＊＊ 工 種 明 細 書 ＊＊

第　0003　号内訳表

名　称　・　規　格　な　ど	数　量	単 位	単　価	金　額	備　考
舗装版破砕 ｱｽﾌｧﾙﾄ舗装版　無し　不要　15cm以下　有り	4.0	m2			SCB430310 施工　第0-0010号内訳表
構造物とりこわし 無筋構造物　機械施工　無し　無し　現場閉所（通期）不要	0.8	m3			SWB824010 施工　第0-0015号内訳表
積込（ｺﾝｸﾘｰﾄ殻）	0.8	m3			SCB224260 施工　第0-0005号内訳表
殻運搬 ｺﾝｸﾘｰﾄ（鉄筋）構造物とりこわし　機械積込 無し　34.3km以下	0.8	m3			SCB227010 施工　第0-0013号内訳表
積込（アスコン殻）	0.2	m3			SCB224260 施工　第0-0011号内訳表
殻運搬 舗装版破砕　機械積込（騒音対策不要、舗装版	0.2	m3			SCB227010 施工　第0-0012号内訳表
廃材処分費	1.0	式			
廃棄物処理費（下越地区） Co無筋　㈲富士建材 中間処理施設（阿賀野市）	1.8	t			見積り
廃棄物処分費（下越地区） As廃材　（株）小林建材（五泉市）	0.40	t			見積り
合計					
1式当り					

図面来歴			
使用番号	製造数	使用年月	注文主その他
	1A		東蒲原

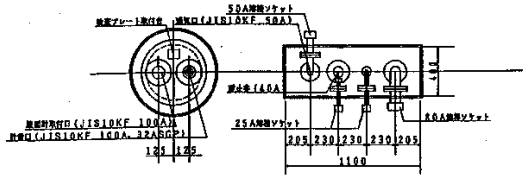

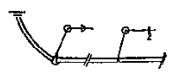

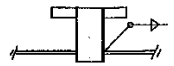

5KL	地下タンク容量計算
π	3.14
r	725
L	3150
$\ell 1$	150
$\ell 2$	150

$V=\pi r^2(L+\frac{\ell 1+\ell 2}{3})$

$3.14\times725^2\times(3150+\frac{150+150}{3})=5364$

$\frac{5364-5000}{5364}\times100=6.8\%$

故に5%≦6.8%≦10%…OK

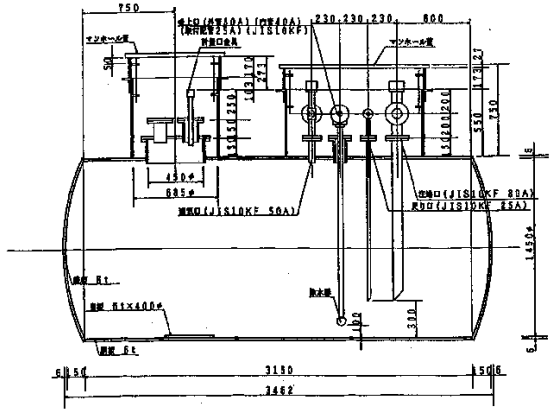

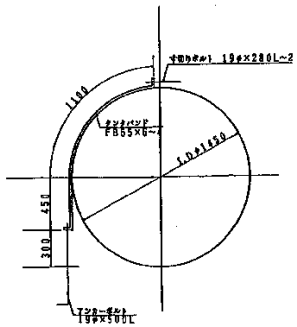

訂正				株式会社 タツノ・メカトロニクス 大阪支店	工事名称	東蒲原広域衛生組合 ごみ処理施設建設工事	設計番号	図面番号
					図面名称	5000L 灯油計量機組立図（筋体図）	縮尺 1/20	年 月 日
					承認			

B	A	部品番号	名称	呼ビ方（寸法）	材料	単重量 kg	摘要
基本個数							

陸番		注文主	東蒲原広域衛生組合殿

東蒲原広域衛生組合ごみ処理施設建設工事

重油タンク組立図

（尺度）

日立造船株式会社	課長	担当	（製図）	関係先
環境事業本部・統括部 第2設計部	作図	年 月 日		
製造番号		整理番号	2U29198△	
コード番号		図面番号	PT	

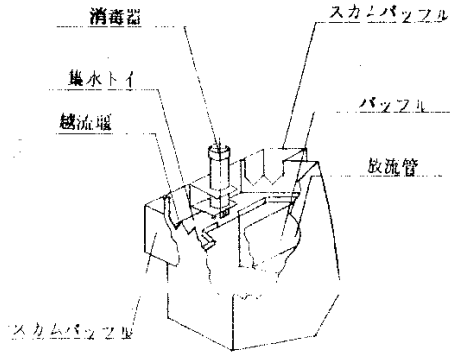

消毒室立体図

EI-30	容量表 ㎥
名称 ＼ 人槽	30
沈澱分離室	3.002
接触ばっ気室	0.885
沈澱室	0.484
消毒室	0.043
総容量	4.414

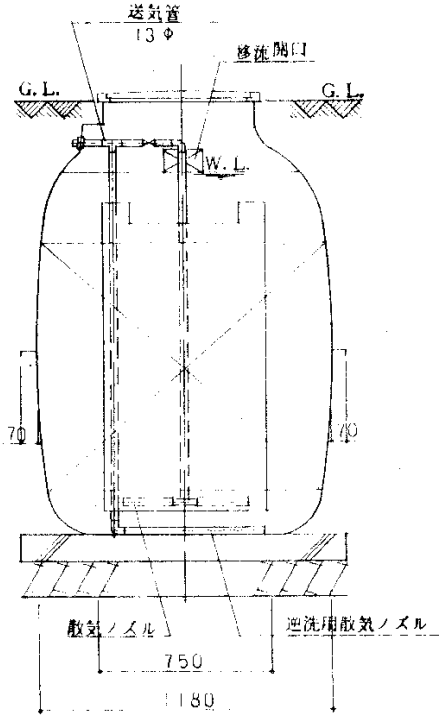

横断面図

仕様			
名称 ＼ 人槽	30		
本体	FRP製		
パイプ類	硬質塩化ビニール		
マンホール	レジンコンクリートFRP・鋳鉄		
消毒剤	固形塩素剤		
送風機	入力 50HZ/60HZ	58/58	W
	風量	60	ℓ/min

SWT-2

工事名称	EI-30（認定番号 90K-IA-048-8）							
名称	フジクリーンプラント m³ 90 ppm 30 人槽							
設計年月日 62.8.4	設計		製図		承認		縮尺	1/20
フジクリーン工業株式会社							図番	

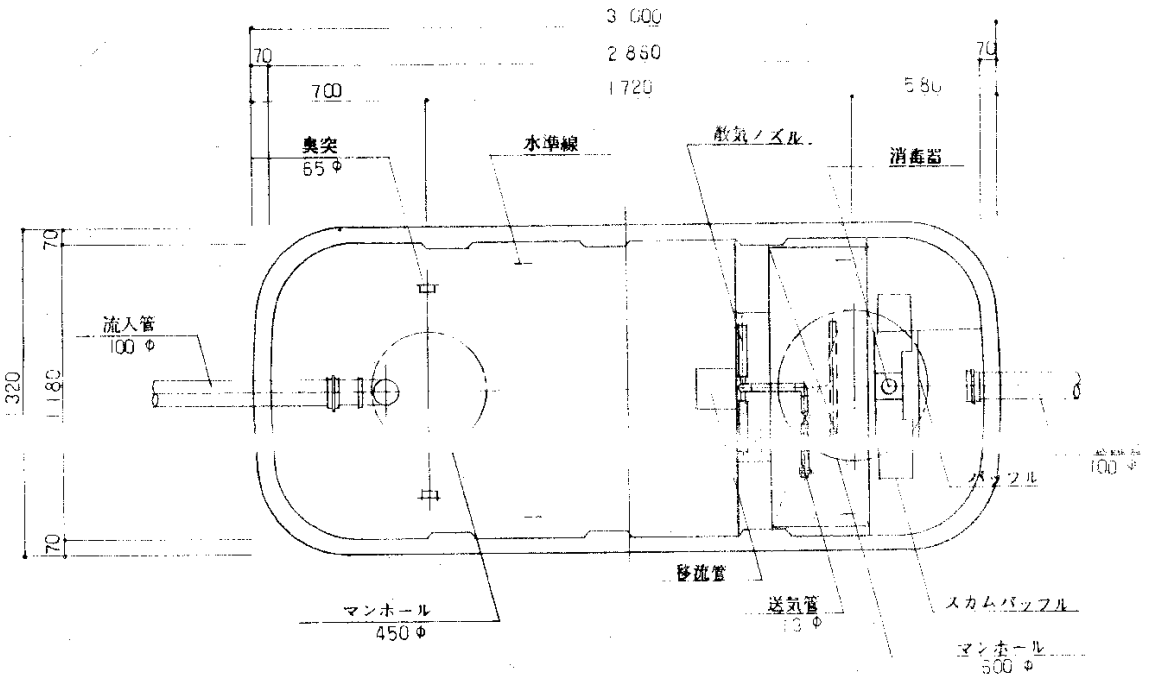

平断面図

S = 1 : 20

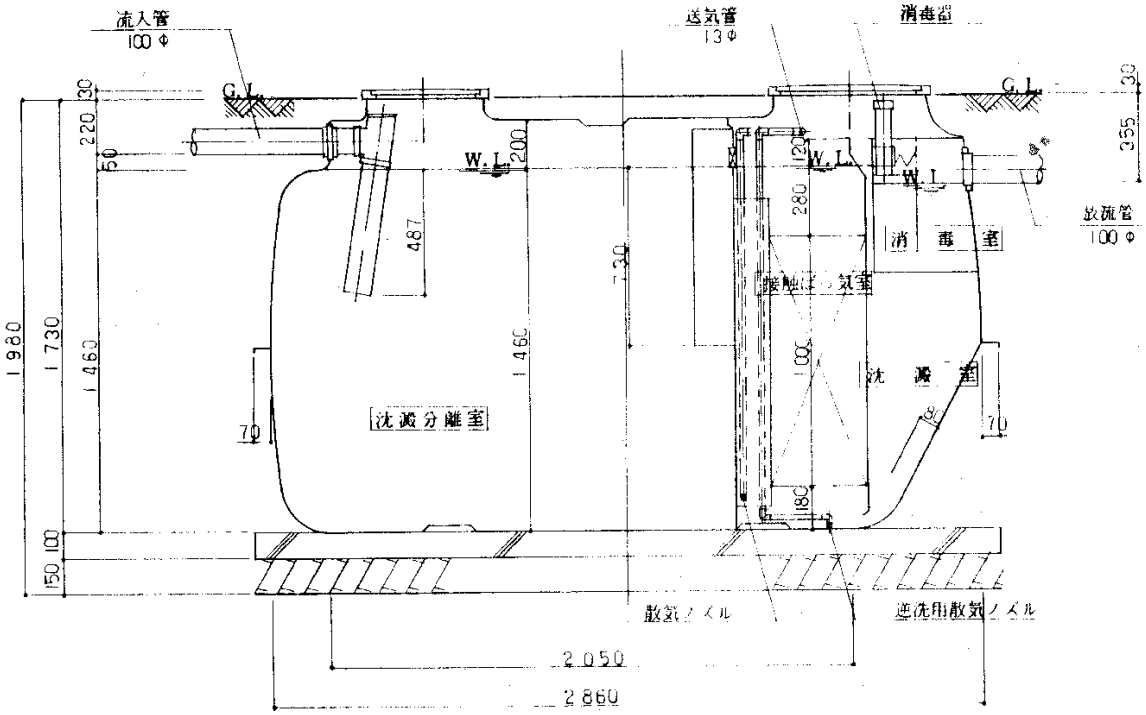

縦断面図