令和　7　年度	審　査	
阿賀町汚泥再生センタープラント機器整備工事　実施 設計書	設　計	

工　事　番　号	施　工　地
R7阿町汚工第　3　号	新潟県東蒲原郡阿賀町　西　地内

	実　施　・　元	変　更
設　計　額	円	
(内消費税額)	(　円)	(　円)
契　約　額		
(内消費税額)	(　円)	(　円)
工事・履行日数	工事日数　日間 又は 完成期限　令和　8　年　3　月　25　日	日間(付与日数　日間) 完成期限　令和　年　月　日

実　施 (元) 設計概要	・低濃度脱臭ファン交換部品費　1式 ・繊維除去装置ろ液配管改造交換部品費　1式 ・繊維除去装置交換部品費　1式 ・計装用空気圧縮機(B)交換部品費　1式 ・工事費等(部品交換整備、配管改造設置他)　1式	変　更 設計概要	

阿 賀 町

総　括　情　報　表

設計書名 事業名 適用単価区分 適用単価地区 単価適用基準日	阿賀町汚泥再生センタープラント機器整備工事 阿賀町汚泥再生センター管理運営費 実施単価 津川① 土木単価、資材単価(R7.10.20以降)	
	当　世　代	前　世　代
積算基準 諸経費 金銭的保証 前払率	見積り 廃棄物処理施設点検補修工事積算要領 令和５年度版	

工 事 仕 様 書 総 括

本工事は、「新潟県土木工事標準仕様書」及び添付の「特記仕様書」により施工すること。

施 工 条 件 総 括 表

下記項目、事項のうち○印欄は、工事施工にあたって制約等を受けることになるので明示する。
なお、明示事項に変更が生じた場合、明示されていない制約等が発生した時は、甲(町)と協議し、適切な措置を講ずるものとする。

明示項目	施工条件
Ⅰ 工程関係	1. 関連する別途工事あり ・工事名： ・予定期間：令和 年 月から令和 年 月末
	2. 施工時期、時間、方法の制限あり ・時期：土曜、日曜、祝祭日は原則工事中止とする。 ・時間：作業時間は午前8時30分～午後5時までとする。 ・方法：
	3. 関係機関協議による工程条件あり ・協議内容： ・完了予定時期：
	4. その他 ・
Ⅱ 用地関係	1. 工事用地等の未処理部分あり ・処理見込時期： ・区間：
	2. 仮設ヤードの指定あり ・場所： ・期間：
	3. その他
(Ⅲ) 公害対策関係	1. 公害防止の制限あり（ 騒音 ・ 振動、 排出ガス、 粉じん、 水質等 ） ・施工方法： ・作業時間：
	2. 家屋等の調査の必要性あり ・方法： ・範囲：
	(3.) その他 ・機械の仕様は排出ガス対策型とする。
Ⅳ 安全対策関係	1. 交通安全施設等の指定あり ・交通誘導員： その他施設等：
	2. 近接作業の制限あり（ 鉄道、 ガス、 水道、 下水道、 電気、 電話等 ） ・内容： ・工法制限： ・作業時間制限：
	3. 発破作業あり ・保安設備及び保安要員： ・防護工： ・作業時間制限：
	4. 防護施設（ 落石、 雪崩、 土砂崩壊等 ） ・内容：
	3. その他 ・
Ⅴ 工事用道路関係	1. 一般道路を搬入路としての制限あり ・搬入経路： ・期間： ・使用後の措置：
	2. 一般道路の占用あり ・期間： ・規制条件： ・時間制限：
	3. 仮設道路設置 ・工法指定の有： ・用地関係 ・安全施設 ・工事完了後の措置：「存置」 または 「撤去」
	4. その他

明示項目	施工条件
Ⅵ 仮設備関係	1. 仮設備の指定あり
	2. 仮設備の条件指定あり
	3. 仮設備の転用、兼用あり ・工　　種： ・内　　容：
	4. イメージアップあり ・内　　容：
	5. その他
Ⅶ 残土・産業廃棄物関係	別紙「建設副産物特記仕様書」のとおり
Ⅷ 工事支障	1. 占用支障物件あり（ 電気、 電話、 水道、 下水道、 ガス等 ） ・内　　容： ・移設、撤去、防護方法： ・時　　期：
	2. 占用物件重複施工あり ・内　　容：
	3. その他
Ⅸ 排水工（濁水処理含）	1. 濁水、湧水処理の特別な対策あり ・内　　容：
Ⅹ 薬液注入関係	1. 薬液注入工法あり
Ⅺ その他	1. 現場発生材あり ・品　　名： ・納入場所：
	2. 支給品及び貸与品あり ・品　　名： ・引渡場所：
	3. 品質証明の対象工事である ・「 新潟県土木工事標準仕様書 」による。
	4. その他 ・工事施工計画書を提出のこと。
Ⅻ 排出ガス対策型建設機械	1. 本工事において以下に示す建設機械を使用する場合は、「排出ガス対策型建設機械指定要領（平成3年10月8日付建設省経機発第249号）」に基づき指定された排出ガス対策型建設機械を使用するものとする。排出ガス対策型建設機械を使用できない場合は、平成7年度建設技術評価制度公募課題「建設機械の排出ガス浄化装置の開発」またはこれと同等の開発目標で実施された民間開発建設技術の技術審査・証明事業、或いはこれと同等の開発目標で実施された建設技術審査証明事業により評価された排出ガス浄化装置を装着（黒煙浄化装置付）することで、排出ガス対策型建設機械と同等とみなす。ただし、これにより難しい場合は、監督員と協議するものとする。 排出ガス対策型建設機械或いは排出ガス浄化装置を装着した建設機械を使用する場合、現場代理人は施工現場において使用する建設機械の写真撮影を行い、監督職員に提出するものとする。

機種	備考
一般工事用建設機械 ・ バックホウ ・ トラクタショベル （車輪式） ・ ブルドーザ ・ 発動発電機 （可搬式） ・ 空気圧縮機 （可搬式） ・ 油圧ユニット （以下に示す基礎工事用機械のうち、ベースマシンとは別に独立したディーゼルエンジン駆動の油圧ユニットを搭載しているもの 油圧ハンマ、バイブロハンマ、油圧式鋼管圧入・引抜機、油圧式杭圧入引抜機、アースオーガ、オールケーシング掘削機、リバースサーキュレーションドリル、アースドリル、地下連続壁施工機、全回転型オールケーシング掘削機） ・ ロードローラ、タイヤローラ、振動ローラ ・ ホイールクレーン	ディーゼルエンジン（エンジン出力 7.5kw 以上 260kw 以下）を搭載した建設機械に限る。

XIII 施工方法等	・施工条件総括表、図面、仕様書、現場説明書及び現場説明に対する質問回答書に特別に定める場合を除き、仮設、施工方法等その他工事目的を完成させるために必要な手段は、請負者の責任において定める。（建設工事請負基準約款1条第3項による）

建設副産物特記仕様書

1. 再生材の利用（ あり ・ なし ）
工事受注者は下記の資材の使用に際し、再生材を利用するものとする。

再生材名	規格	使用箇所	中間処理施設名・所在地	備考

2. 建設発生土の利用（ あり ・ なし ）
盛土等に使用する発生土は、下記の工事から建設発生土を利用するものとする。

発注機関	工事名	発生場所	施工会社名・連絡先	備考

3. 副産物の搬出
建設工事の施工により発生する副産物は下記の場所に搬出するものとする。

搬出する副産物名				
処理施設／受入地				
所在地				
連絡先				
受入時間				
受入費用				
仮置場の有無				
備考				

4. 再生資源利用計画書の必要の有無
（ 無 ）

5. 再生資源利用促進計画書の必要の有無
（ 無 ）

6. 自ら産業廃棄物を運搬・処分する以外は、委託契約書の写しを提出すること。

7. 産業廃棄物が発生した場合には適正に処理し、マニフェストを交付するとともに、その写しを提出すること。

8. 協議について
建設工事発注後に明らかになったやむを得ない事情により、上記の指定によりがたい場合は、速やかに発注者に報告し、協議すること。

本 工 事 費 内 訳 書

工　種	種　別	細　別	実施設計				変更設計				摘　要
			数　量	単　位	単　価	金　額	数　量	単　位	単　価	金　額	
1）．低濃度脱臭ファン交換部品費			1	式							明細書第1号
2）．繊維除去装置ろ液配管改造交換部品費			1	式							明細書第2号
3）．繊維除去装置交換部品費			1	式							明細書第3号
4）．計装用空気圧縮機（B）交換部品費			1	式							明細書第4号
5）．工事費等（部品交換整備、配管改造設置他）			1	式							明細書第5号
		計 （直接工事費）									1.000円未満切捨
		共通仮設費		%							直接工事費*率（要領）
純工事費											1.000円未満切捨
		現場管理費		%							純工事費*率（要領）
工事原価											1.000円未満切捨
		一般管理費等		%							工事原価*率（要領）
工事価格											10,000円未満切捨
消費税相当額			10	%							
本工事費計											

低濃度脱臭ファン交換部品費　明細書

一金　　円

第 1 号表

名称	形状寸法等 長×巾×厚	員数	実施設計				変更設計				摘要
			数量	単位	単価	金額	数量	単位	単価	金額	
低濃度脱臭ファン交換部品費　FTF-502-LH-B											
ケーシングガスケット	クロロプレン		1	組							
オイルゲージ	SS400		1	組							
送風機軸受用Oリング（F・R）			1	組							
送風機軸受用Vリング（F・R）			1	組							
ベアリング （送風機側、Vプレーリー側）	軸受鋼		1	組							
アダプターナット、 ワッシャー、波座金			1	組							
ガス切りリング	HTPVC		1	組							
シール板	PE		1	組							
ナットカバー、座金 （割ピン、樹脂セット付）	FRP/SS400		1	式							
小計											

繊維除去装置ろ液配管改造交換部品費　明細書

一金　　円

第 2 号表

名称	形状寸法等 長×巾×厚	員数	実施設計 数量	実施設計 単位	実施設計 単価	実施設計 金額	変更設計 数量	変更設計 単位	変更設計 単価	変更設計 金額	
繊維除去装置ろ液配管改造交換部品費											
バタフライバルブ ギヤ式 FCD 200			1	台							
バタフライバルブ ギヤ式 FCD 150			1	台							
パイプ VP 200			2	本							
パイプ VP 150			1	本							
パイプ VP 75			1	本							
パイプ VP 50			1	本							
TS継手 200. 150. 75. 50			1	式							
ボルトナット、パッキン			1	式							
配管架台	SUS304		1	式							
配管支持金物	SUS304		1	式							
小計											

繊維除去装置交換部品費　明細書

一金　　円

第 3 号表

名称	形状寸法等 長×巾×厚	員数	実施設計 数量	実施設計 単位	実施設計 単価	実施設計 金額	変更設計 数量	変更設計 単位	変更設計 単価	変更設計 金額	
繊維除去装置交換部品費	TSM-30										
オーバーホールキット			1	組							
主軸ピローブロック	FCD450		2	個							
駆軸プーリ	SS400		1	個							
駆動ベルト			4	本							
差動ベルト			2	本							
油脂類			1	式							
小計											

計装用空気圧縮機（B）交換部品費　明細書

一金　　円

第 4 号表

名　称	形状寸法等 長×巾×厚	員数	実施設計				変更設計				
			数量	単位	単価	金額	数量	単位	単価	金額	
計装用空気圧縮機（B）交換部品費　POD-2.2MNP5											
クランク室フィルター			1	組							
連結棒組			2	組							
クランク軸玉軸受 （反負荷側）			1	個							
クランク軸玉軸受 （負荷側）			1	個							
ピストン			2	個							
ピストンピン			2	個							
六角穴付きボルト			4	個							
リングセット			2	組							
空気弁セット			2	個							
アンローダーピストン組			2	個							
吸込みろ過器詰め物			2	個							
エレメント			1	個							
安全弁組			1	組							
Vベルト			1	本							
ドレンコック			1	個							
ドライヤー			1	台							
小　計											

工事費等（部品交換整備、配管改造設置他）　明細書

一金　　円

第 5 号表

名称	形状寸法等 長×巾×厚	員数	実施設計				変更設計				摘要
			数量	単位	単価	金額	数量	単位	単価	金額	
工事費等（部品交換整備、配管改造設置他）											
部品交換整備	機械設備据付工			人							RR0303
配管改造設置	配管工			人							RR0136
PLCソフト /PC画面 改造	電気通信技術者			人							RR0202
PLCソフト /PC画面 現場組込み	電気通信技術員			人							RR0203
試運転調整費	機械設備据付工			人							RR0303
同上	配管工			人							RR0136
報告書作成費			1	式							端数調整 (人件費×係数)
機械器具損料			1	式							端数調整 (人件費×係数)
諸雑費			1	式							端数調整 (人件費×係数)
小　計											

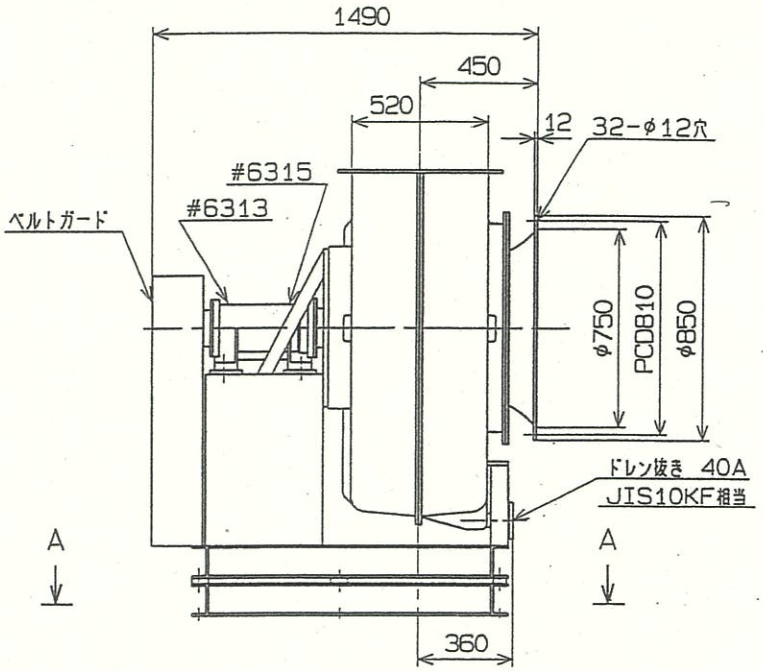

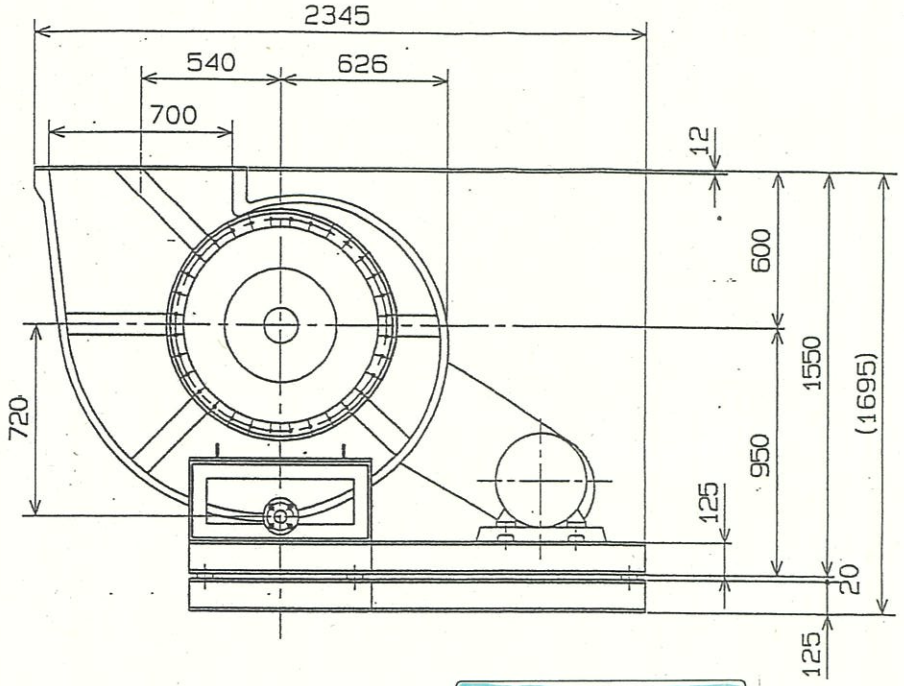

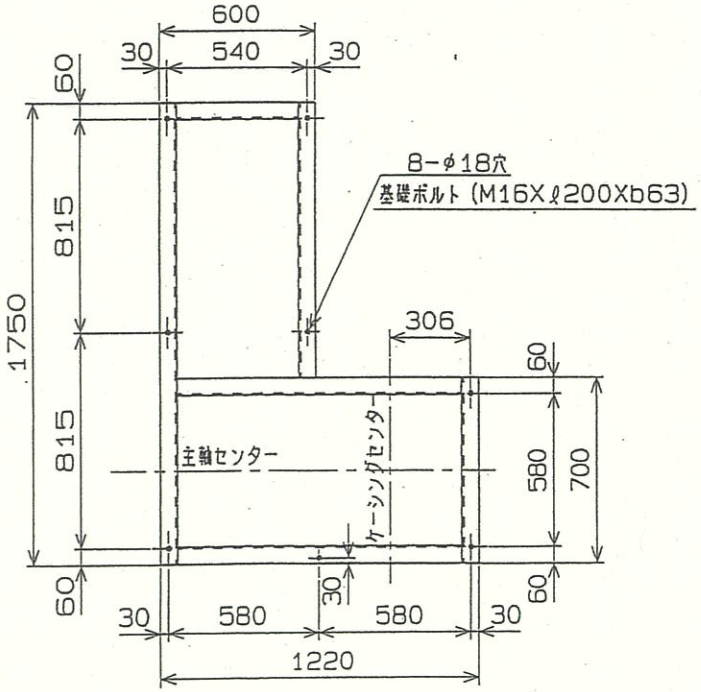

A−A視

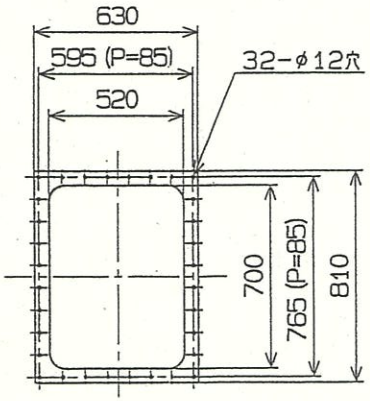

吐 出 口

東蒲原広域衛生組合 殿
汚泥再生処理センター建設工事

低濃度脱臭ファン

低濃度脱臭ファン

仕	様	台 数	1 台
形 式	FTF502 −LH−B		
風 量	300 m³/min	静 圧	180 mmAq
回転数	≒1610 rpm	軸動力	≒13.37 kW
取扱ガス	臭気ガス	γ=1.2kg/m³ 20C°	
駆動方法	Vベルト・Vプーリ B(S)形 3本掛		
電動機	15 kWX 3φX200VX50HzX 4 P		
	≒1450 rpm 五ネエ	製全閉外扇屋外形	

部品No.	部 品 名	材 質	個数	摘 要
納 入 先				殿
名 称	テクセル耐蝕送風機・ターボファン・組立外形図			
承 認	検 図	担 当	関係先	尺 度 1/20 第3角法
浅野	山本		98-12-16	図面番号 F-94425C
整理番号 FF-6113C		工事番号		セイコー化工機株式会社

記号	記 事	日 付	担当

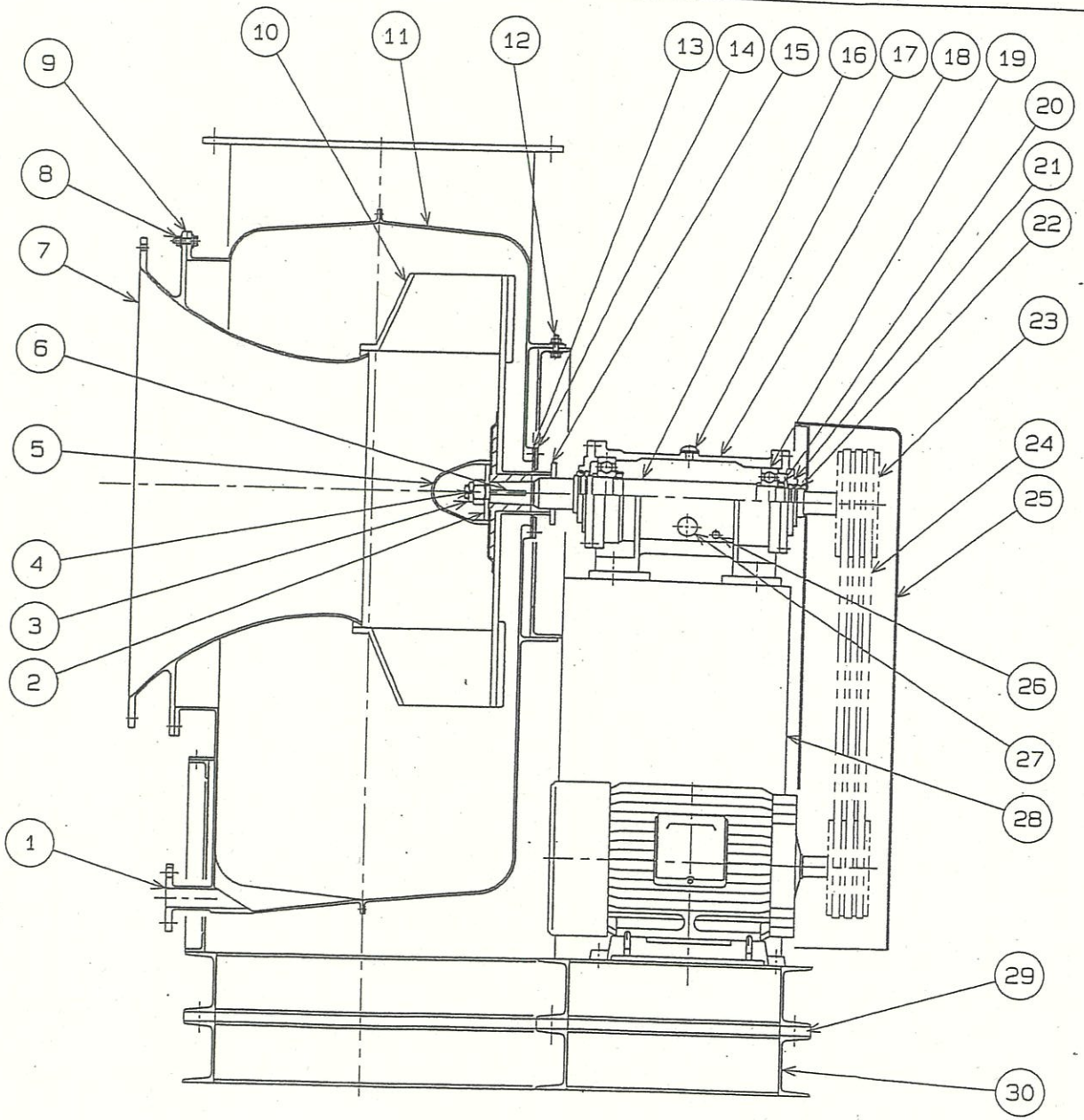

部品No.	部品名	材質	個数	摘要
30	防振架台	SS400	1	
29	防振ゴム	天然ゴム	1式	
28	架台	SS400	1	
27	オイルゲージ	SS400	1	
26	オイル抜き	SS400	1	ドレンバルブ付
25	ベルトガード	FRP	1	
24	Vベルト	ゴム	1式	
23	Vプーリ	FC200	1式	
22	Vリング	NBR	2	
21	軸受カバー	FC200	2	
20	軸受ナット，座金	SS400	2	
19	軸受	軸受鋼	2	
18	軸受箱	FCD450	1	
17	注油口プラグ	PP	1	
16	主軸	S35C	1	
15	ガス切リング	HTPVC	1	
14	シール板押え	FRP	1	
13	シール板	PE	1	
12	ケーシング取付ボルト	SUS304	1式	
11	ケーシング	FRP	1	
10	羽根車	FRP	1	
9	ケーシングガスケット	クロロプレン	1	
8	吸込コーン取付ボルト	SUS304	1式	
7	吸込コーン	FRP	1	
6	羽根車キー	S45C	1	
5	ナットカバー	FRP	1	
4	割りピン	SWRM6	1	
3	ミゾ付ナット	S25C	1	
2	座金	SS400	1	
1	ドレン抜きフランジ	FRP	1	

納入先	殿			
名称	テクセル耐蝕送風機・ターボファン・断面構造図			
承認	検図	担当	関係先	尺度 1/10 第3角法
931221	931217	931217	931217	図面番号 F-27924C ⚠1
浅野	下浜	山本	飯尾	
整理番号		工事番号		ヤイコー化工機株式会社

適用機種: FTF502, ~~602~~, ~~702~~, ~~802~~

本図は標準図です。

ベルト本数等は実際と異なる事があります。

下部水平吐出方向 (RL, LR) の場合 ① のドレン抜きは，付属しません。

東蒲原広域衛生組合 殿
汚泥再生処理センター建設工事

低濃度脱臭ファン

低濃度脱臭ファン

⚠1	変更	94・6・2	
記号	記事	日付	担当

46・1-2

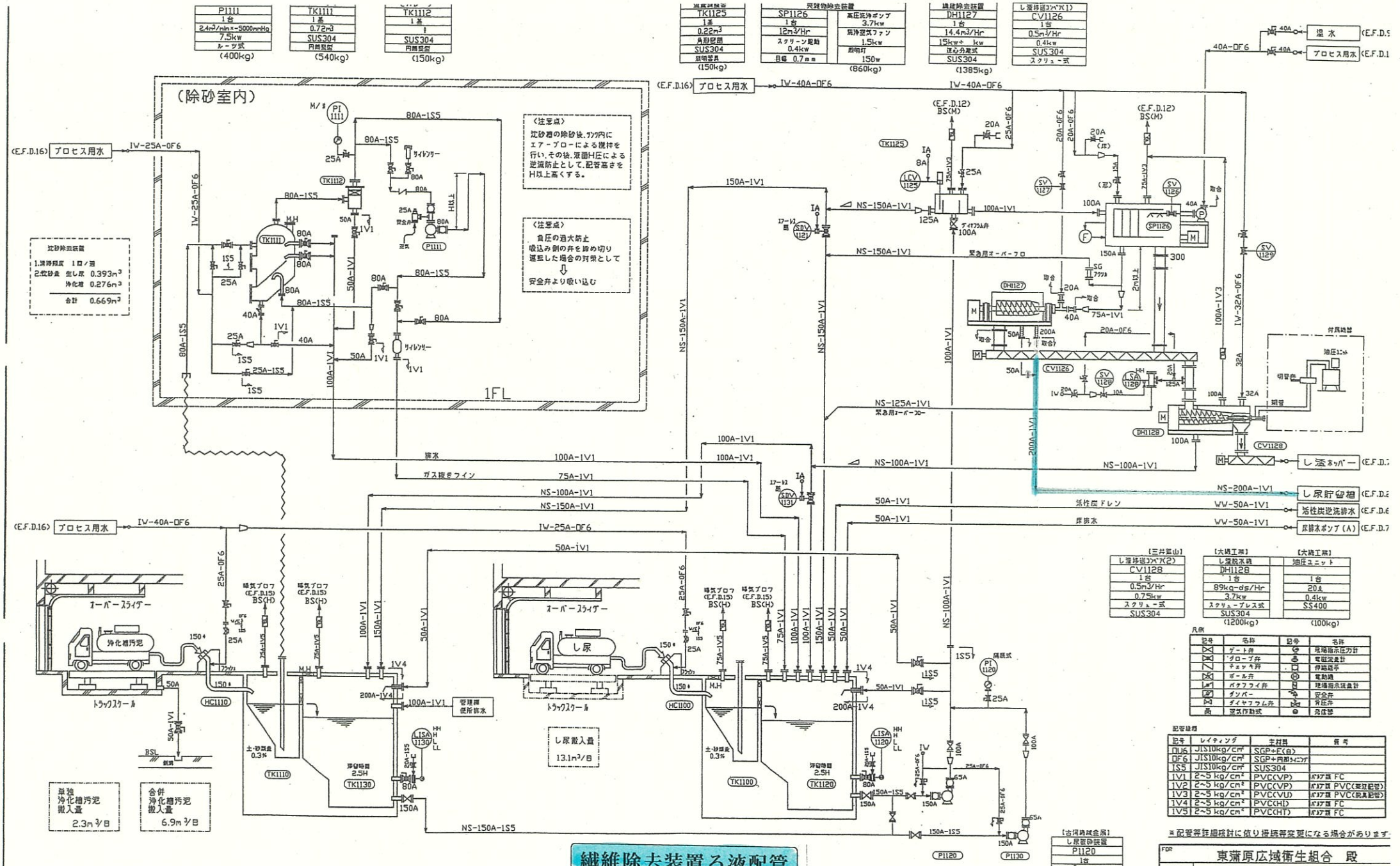
(除砂室内)
1FL
〈注意点〉
沈砂槽の除砂後、タンク内にエアーブローによる撹拌を行い、その後、液面H圧による逆流防止として、配管高さをH以上高くする。
〈注意点〉
負圧の過大防止
吸込み側の弁を締め切り運転した場合の対策として
安全弁より吸い込む
沈砂除去装置
1.清掃頻度 1回/週
2.沈砂量 生し尿 0.393m³
浄化槽 0.276m³
合計 0.669m³
プロセス用水
温水
オーバースライダー
浄化槽汚泥
し尿
トラックスケール
し尿搬入量
13.1m³/B
管理棟便所排水
単独浄化槽汚泥搬入量 2.3m³/B
合併浄化槽汚泥搬入量 6.9m³/B
繊維除去装置ろ液配管
TK1110 浄化槽汚泥沈砂槽 (0.24m³)
TK1130 浄化槽汚泥受入槽 (8m³)
TK1100 し尿沈砂槽 (0.34m³)
TK1120 し尿受入槽 (18m³)
東蒲原広域衛生組合 殿
工事名 汚泥再生処理センター建設工事
図面名称 E.F.D.1 受入設備廻りフローシート
MITSUI MINING COMPANY, LIMITE
REVISIONS
DATE H10.11.6
SCALE N.T.S
JOB NO. 63000000

〈注意〉
繊維除去した後のろ液は、泡が発生しやすい。
配管管長が、長い場合は、管内に泡が発生して
流出液の流れを阻害する。
また、その事により管内に臭気が滞留してしまう。

〈対策〉
1．遠心分離器（本体）のﾌﾟﾘﾝｽの強化。
〈本体からの臭気漏れを塞ぐ〉
2．配管に勾配を設ける。

繊維除去装置ろ液配管

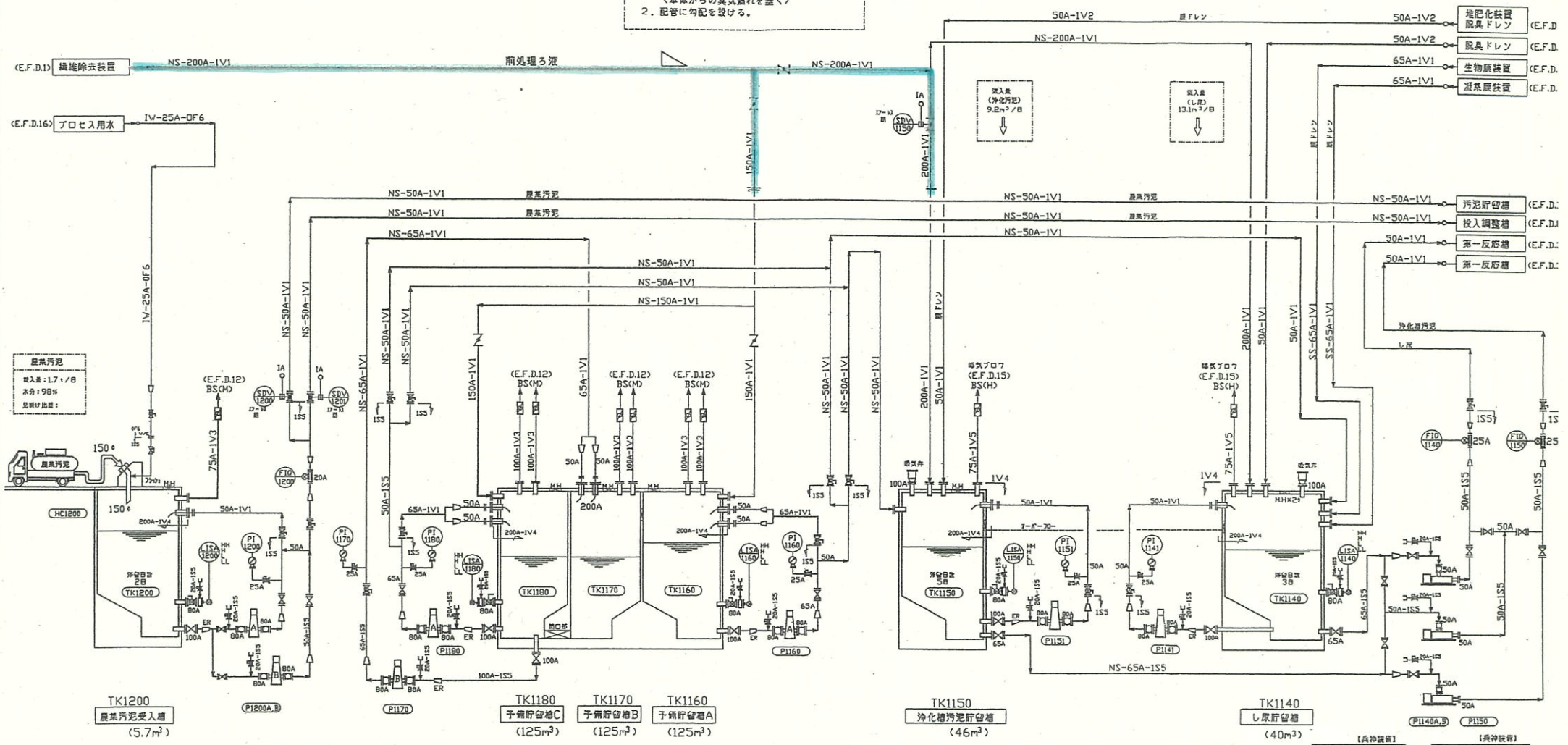

TK1200 脱臭汚泥受入槽 (5.7m³)

TK1180 予備貯留槽C (125m³)

TK1170 予備貯留槽B (125m³)

TK1160 予備貯留槽A (125m³)

TK1150 浄化槽汚泥貯留槽 (46m³)

TK1140 し尿貯留槽 (40m³)

【ﾌﾟﾗｯﾄﾌｫｰﾑﾚﾍﾞﾙ】
脱臭汚泥受入口
HC1200
1基
150φ
SUS304
負圧式
(70kg)

【相互ﾎﾟﾝﾌﾟ】
脱臭汚泥移送ポンプ
P1200A,B
2(1)台
0.96m³/Hr×10mH
2.2kw
壁形スラリー
稼動時間 6H/日
(131kg)

【相互ﾎﾟﾝﾌﾟ】
予備貯留槽移送ポンプ(C)
P1180
1台
0.18m³/min×10mH
2.2kw
壁形スラリー
稼動時間 6H/日
(131kg)

【相互ﾎﾟﾝﾌﾟ】
予備貯留槽移送ポンプ(B)
P1170
1台
0.18m³/min×10mH
2.2kw
壁形スラリー
稼動時間 6H/日
(131kg)

【相互ﾎﾟﾝﾌﾟ】
予備貯留槽移送ポンプ(A)
P1160
1台
0.18m³/min×10mH
2.2kw
壁形スラリー
稼動時間 6H/日
(131kg)

【相互ﾎﾟﾝﾌﾟ】
浄化槽汚泥貯留槽循環ポンプ
P1151
1台
0.06m³/min×8mH
1.5kw
壁形スラリー
稼動時間 6H/日
(124kg)

【相互ﾎﾟﾝﾌﾟ】
し尿貯留槽循環ポンプ
P1141
1台
0.06m³/min×8mH
1.5kw
壁形スラリー
稼動時間 6H/日
(124kg)

【兵神装備】
し尿投入ポンプ
P1140A,B
2(1)台
1.2m³/Hr×10mH
1.5kw
一軸ネジ式
インバーター制御
(100kg)

【兵神装備】
浄化槽汚泥投入ポンプ
P1150
1台
1.2m³/Hr×10mH
1.5kw
一軸ネジ式
インバーター制御
(100kg)

配管装置

記号	レイティング	主材料	備考
OU6	JIS10kg/cm²	SGP+F(白)	
OF6	JIS10kg/cm²	SGP+内部ﾗｲﾆﾝｸﾞ	
IS5	JIS10kg/cm²	SUS304	
IV1	2~5 kg/cm²	PVC(VP)	ﾎﾞﾙﾌﾞ類 FC
IV2	2~5 kg/cm²	PVC(VP)	ﾎﾞﾙﾌﾞ類 PVC(薬液配管)
IV3	2~5 kg/cm²	PVC(VU)	ﾎﾞﾙﾌﾞ類 PVC(脱臭配管)
IV4	2~5 kg/cm²	PVC(HI)	ﾎﾞﾙﾌﾞ類 FC
IV5	2~5 kg/cm²	PVC(HT)	ﾎﾞﾙﾌﾞ類 FC

凡例

記号	名称	記号	名称
	ゲート弁		現場指示圧力計
	グローブ弁		電磁装置計
	チェッキ弁		伸縮継手
	ボール弁		電動機
	バタフライ弁		現場指示装置計
	ダンパー		安全弁
	ダイヤフラム弁		背圧弁
	空気作動式		発信器

※配管等詳細検討に依り接続等変更になる場合があります。

NO.	DATE	DESCRIPTION	REVSD	CHKD	APPD
◇					
◇					
◇	H11.1.11	フロー及びサイズ変更			

REVISIONS

THIS DOCUMENT SHALL NOT BE REPRODUCED, COPIED, LOANED OR DISPOSED OF DIRECTLY OR INDIRECTLY, NOR USED FOR ANY PURPOSE OTHER THAN THAT FOR WHICH IT IS SPECIFICALLY

FOR 東蒲原広域衛生組合 殿

工事名 汚泥再生処理センター建設工事

図面名称 E.F.D.2 貯留設備フローシート

MITSUI MINING COMPANY, LIMITE

DATE	H10. 11. 6	NO.REQ'D 1式	SCALE N.T.S
APROVED		THIRD AND PROJECT	
CHECKED		JOB NO. 63000000	
DESGINED		DWG NO.	

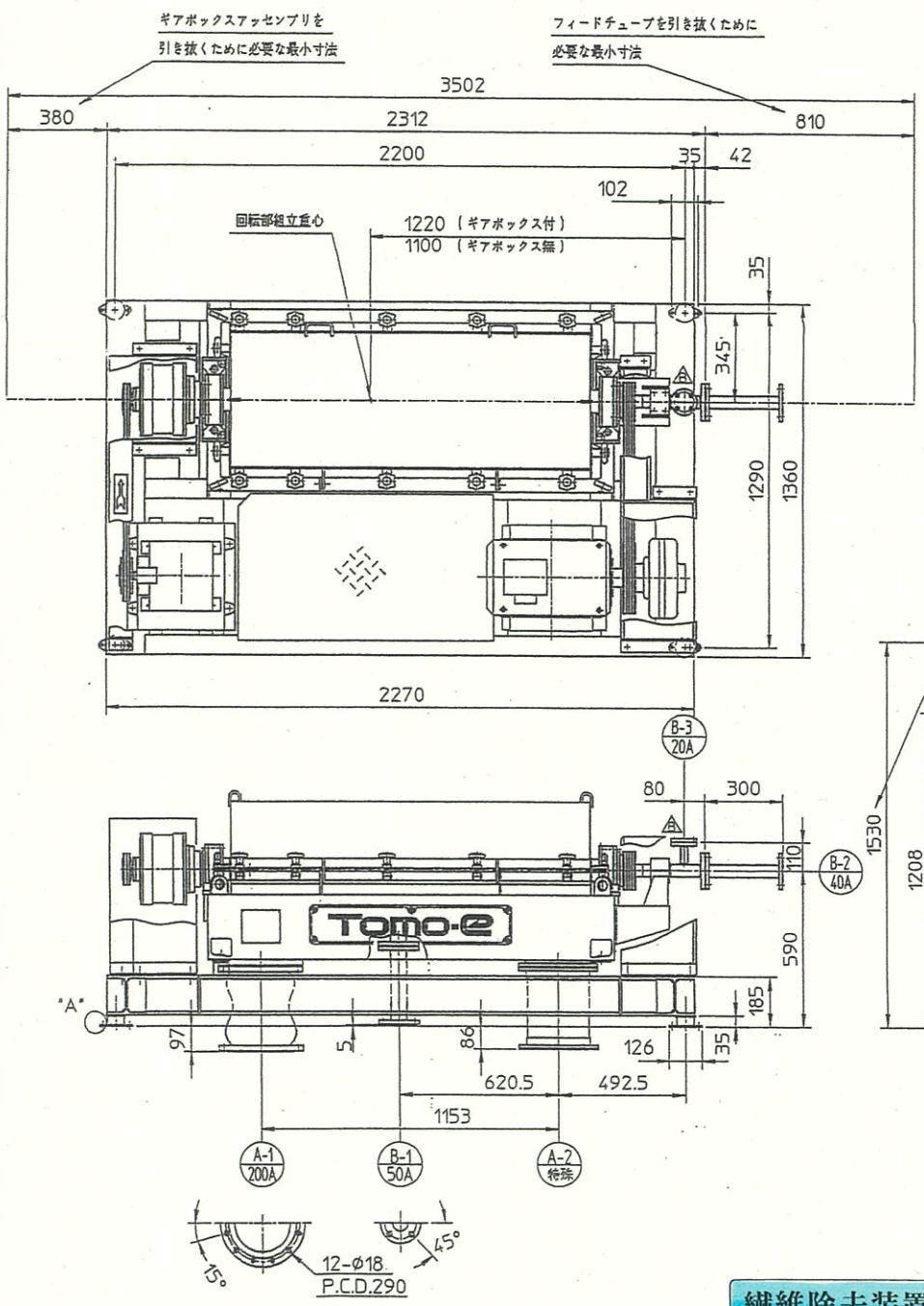

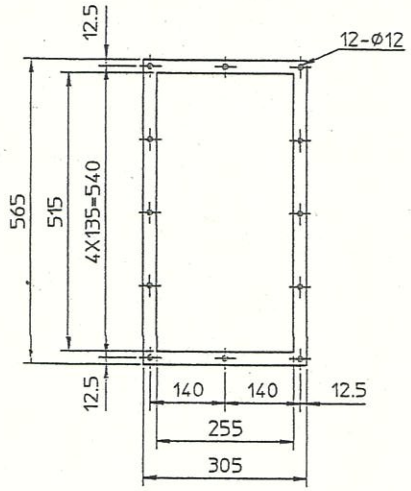

固形物排出口フランジ t12

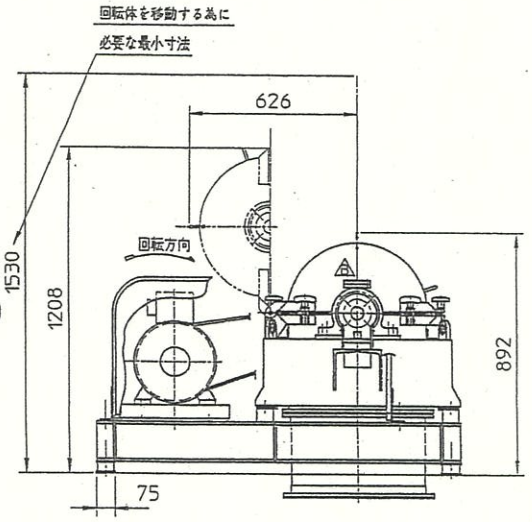

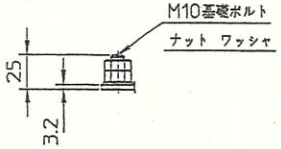

"A"部 詳細図 S=1:2

繊維除去装置

ノズルリスト						
記号	呼び径	レイティング	型	面座	数量	用途
A-1	200A	JIS 10K	L.J.	R.F.	1	分離液出口
A-2	特殊	———	—	—	1	固形物出口
B-1	50A	JIS 10K	L.J.	R.F.	1	ドレン
B-2	40A	JIS 10K	L.J.	R.F.	1	処理液入口
B-3	20A	JIS 10K	L.J.	R.F.	1	凝集剤入口（閉止フランジ付）△A

ローディング データー		
荷重の種類	名称	重量 (KG)
静荷重 (計 1385kg) △A	遠心分離機	850
	駆動電動機 15 Kw	110
	芝動機 I.B 1.65.Kg.m	55
	コモンベース．ガード類	370
動荷重	遠心分離機	200
	駆動電動機	6
	芝動機	5

注意事項

1. 保守用クレーンは，機械の分解組立時間の短縮及び安全対策上，遠心分離機の回転軸に対して平行，直角両方向に走行可能な設計を必要とする．（客先施工）
2. 分離液出口，固形物出口等遠心分離機に接続される全ての配管には必ず伸縮継手を用い配管を直接分離機に固定してはならない．
3. モーターの端子箱へのコンジットの接続は，モーターが移動可能なものでなければならない．
4. 基礎ボルト ナット及び座金類は，すべて客先手配とする．

仕

確定図

巴工業株式会社
'99. 2. 16
TOMOE Engineering Co.,Ltd.

手配番号	24MS-9-30		
客先名	三井鉱山株式会社 殿		
納入先名	東福原広域衛生組合 殿		
機種	TSM-30M	台数	1 台
△A 機器名称	繊維除去装置	M/#	DH1127

△A		図面名称	尺度 ——	製図	設計	検図	主査
△A		TSM-30M 外形寸法図	B付 1998.10.26.	渡部	富山	三代川	小野寺
△A			巴工業株式会社 TOMOE				
△A	'99. 2.15.		P-W50188.0 S25				
△A	'99. 1. 6.						
訂正事項							

7 1 — 1

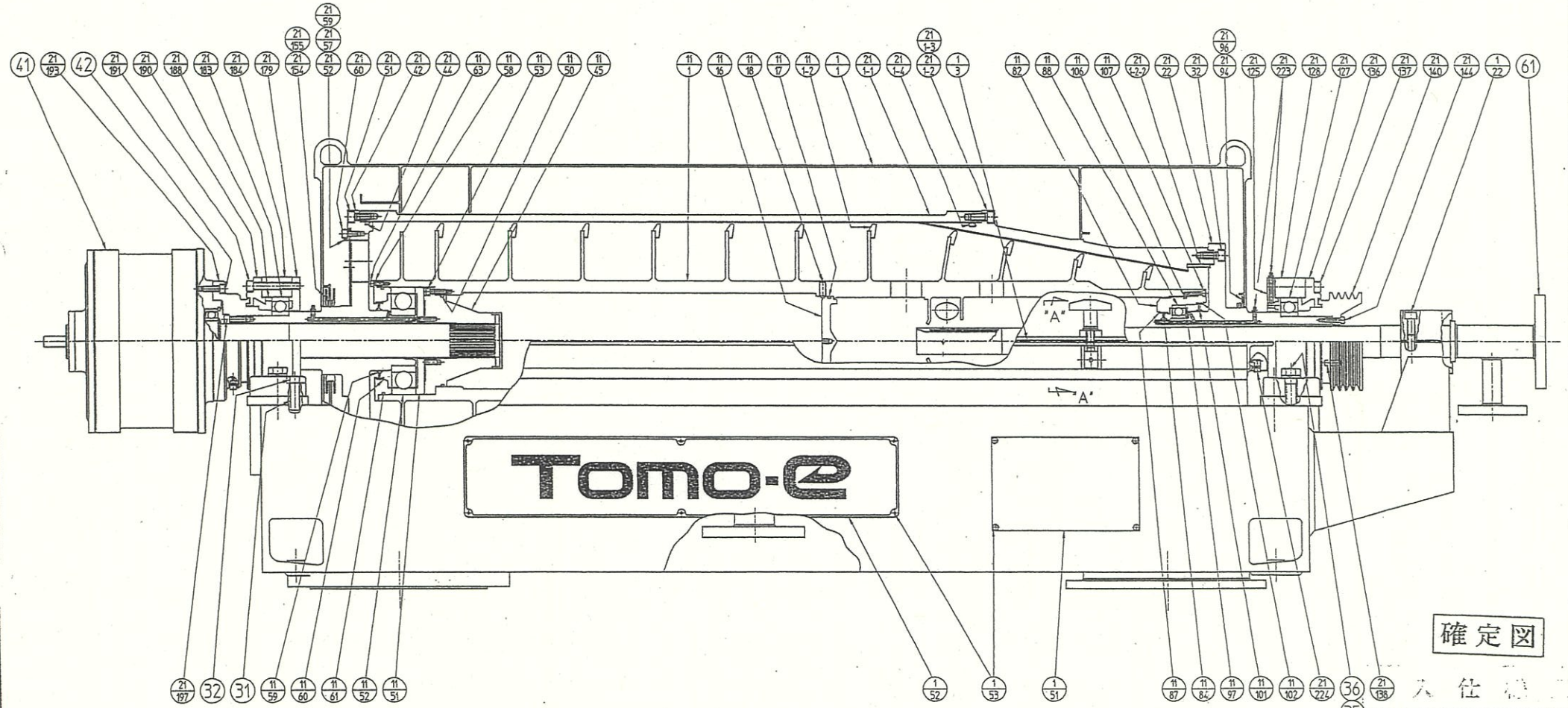

確定図

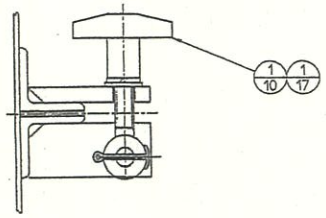

"A" 矢視図

繊維除去装置

巴工業株式会社
'99. 1. 1
TOMOE Engineering Co.,Ltd.

機器名称	繊維除去装置	M / コ	DH1127

TITLE 図面名称	Centrifuge Assembly セントリフュージ アッセンブリー TSM-30M	SCALE 尺度 None	DATE 日付 Jan- 6-'99
		DRAWN 製図 T.Tagami	CHECKED 検図 A.Hyakawa
		DESIGN 製作 N.Tomiyama	APPROV 出来 A.Inoshita
REVISION 訂正事項		TOMOE Engineering Co.,Ltd. 巴工業株式会社	
		DRAWG. NO. 図番 P-V50932D.0	S1

7.1-5

手　配　NO. 24MS－9－30
（B／M 枚数　9　）

巴工業株式会社
'99. 1. 7
TOMOE Engineering Co.,Ltd.

図　面　名　称	セントリフュージ アッセンブリー
図　面　N O.	P－V50932D
B／M　N O.	P－V50932D－1A－KS
機　種	TSM－30M
ITEM　N O.	DH1127 繊維除去装置

入　仕

年　月　日

確定図

訂正	日付	記事	記名	検図	主査
	H11. 1. 6		田　上	三代川	小野寺

繊維除去装置

巴　工　業　株　式　会　社

BILL OF MATERIAL

アッセンブリー図面 NO.　P－V50932D
B/M NO.　P－V50932D－1A－KS

	個数	材質	図面 NO.	記事	DWG. ITEM
	(1)		P-V10738A-1A-FD	フレーム＆ケーシング アッセンブリ	1
	1	SUS304 SS400	P-V10748A-2L-FD	フレーム＆ケーシング	1-1
8×10	4	NEOPRENE	W-X51079-4-WZ	ガスケット（発砲）	1-3
	10	FC200	P-X50494-2-JND	六角 ノブ	1-10
TKT-50	4	FC200	W-W14559-12-JNA	T型 ノブ	1-17
M10×50	4	SCM435	FBBA010050ZTAA	六角穴付ボルト	1-22
	1	SUS304	W-X52160-1-FDA	ネーム プレート	1-51
	1	アルミニウム	P-V52156-1-PA	ネーム プレート	1-52
#4×1/4	10	SUS304	1JA11B	ドライブ スクリュウ	1-53

SHEET 1 OF 9

BILL OF MATERIAL

アッセンブリー図面 NO. P－V50932D
B/M NO. P－V50932D－1A－KS

	個数	材質	図面 NO.	記事	DWG. ITEM
	(1)		P-V50842-1A-KS	コンベア アッセンブリ	11
	1	SCS13相当	P-V50826-1-KS	コンベア	11-1
			P-X50020A-1-S5	コンベア タイル	11-1-2
	1	SUS304	P-X50043-1-FD	フィード コーン	11-16
	1	NBR	7FC40P	"O" リング	11-17
M10×25	2	SUS316	FCCD010025ZFGA	六角穴付止メネジ	11-18
	1	S45C SUS316	P-W50055A-1-DM	スプライン ブッシング	11-45
	1	NBR	7FC40P	"O" リング	11-50
	1	SS400	P-Z50006-1-AC	スペーサ	11-51
6315P6	1	SUJ	W-V3718-576-HX	ベアリング	11-52
M6×16	12	SCM435	FBBA006016ZTAA	六角穴付ボルト	11-53

繊維除去装置

BILL OF MATERIAL

アッセンブリー図面 NO. P－V50932D
B/M NO. P－V50932D－1A－KS

	個数	材質	図面 NO.	記事	DWG. ITEM
	1	SUS304	P-X50044-1-FD	フロント シール ホルダ	11-58
MH90-115-5	2	NBR	W-V5247B-11-WC	オイル シール	11-59
	1	SUS304	W-V3722-105-FD	リティニング リング	11-60
	1	NBR	7FC49P	"O" リング	11-61
M5×14	6	SUS316	FBBA005014ZTSA	六角穴付ボルト	11-63
	1	SUS304	P-W50056-1-FD	ベアリング ハウシング	11-82
HM65-88-6	2	NBR	W-V5247B-165-WC	オイル シール	11-84
	1	SUS304	W-V3722-106-FD	リティニング リング	11-87
6014P6	1	SUJ	W-V3718-557-HX	ベアリング	11-88
	2	SUP	W-W6699-17-HL	ディスク スプリング	11-97

BILL OF MATERIAL

アッセンブリー図面 NO. P－V50932D
B/M NO. P－V50932D－1A－KS

	個数	材質	図面 NO.	記事	DWG. ITEM
MH-90-115-5	2	NBR	W-V5247B-11-WC	オイル シール	11-101
	1	SUS304	W-V3722-105-FD	リティニング リング	11-102
	1	NBR	7FC40P	"O" リング	11-106
M5×14	8	SUS316	FBBA005014ZTSA	六角穴付ボルト	11-107

BILL OF MATERIAL

アッセンブリー図面 NO. P－V50932D
B/M NO. P－V50932D－1A－KS

	個数	材質	図面 NO.	記事	DWG. ITEM
	(1)		P-V50841A-2A-KS	ボウル アッセンブリ	21
	1	SCS13 相当	P-V50833-2-KS	ボウル シェル アッセンブリ	21-1
	(1)	SCS13 相当	P-W13112-2-KS	ボウル シェル	21-1-1
	(1)	SCS13 相当	P-V10721-2-KS	ボウル エクステンション	21-1-2
M10×25	(12)	SUS316	FBBA010025ZTSA	六角穴付ボルト	21-1-3
	(1)	NBR	7FE32P	"O" リング	21-1-4
	(6)		P-X7241-1-S3	ウェア スリーブ	21-1-2-2
	1	SCS13 相当	P-V50828-3-KS	リア ハブ	21-22
M10×25	6	SUS316	FBBA010025ZTSA	六角穴付ボルト	21-32
	1	SCS13 相当	P-V50829-3-KS	フロント ハブ	21-42
	1	NBR	7FE32P	"O" リング	21-44

BILL OF MATERIAL

アッセンブリー図面 NO. P－V50932D
B/M NO. P－V50932D－1A－KS

	個数	材質	図面 NO.	記事	DWG. ITEM
M10×25	12	SUS316	FBBA010025ZTSA	六角穴付ボルト	21-51
	4	ｱｽﾍﾞｽﾄﾌﾘｰ	P-X50049-1-Y5	ガスケット	21-52
#30P ｾｯﾄ	4	SUS304	P-W50063A-35-FD	ダム	21-57
	4	SCS13	P-X50050-1-KE	ダム リティナ	21-59
M8×16	16	SUS316	FBBA008016ZTSA	六角穴付ボルト	21-60
	1	SUS304	P-X50045-1-FD	シール リング	21-94
M6×8	2	SUS316	FCCE006008ZFGA	六角穴付止メネジ	21-96
	1	SS400	P-W50059-1-AC	エンドプレート（リア、インサイド）	21-125
6215C3P6	1	SUJ	W-V3718-288-HX	リア メイン ベアリング	21-127
	1	FCD450	P-V50083-1-JV	リア ピロウブロック	21-128

繊維除去装置

BILL OF MATERIAL

アッセンブリー図面 NO. P－V50932D
B/M NO. P－V50932D－1A－KS

	個数	材質	図面 NO.	記事	DWG. ITEM
	1	SS400	P-W50060-1-AC	エンド プレート（リア、アウトサイド）	21-136
M10×65	4	SCM435	FBBA010065ZTAA	六角穴付ボルト	21-137
8×25	2	SUS304	KFA08025WFZZ	スプリング ピン	21-138
	1	SS400	P-W50061-1-AC	ドライブ プーリ	21-140
M6×25	8	SCM435	FBBA006025ZTAA	六角穴付ボルト	21-144
	1	SUS304	P-X50046-1-FD	シール リング	21-154
M6×8	2	SUS316	FCCE006008ZFGA	六角穴付止メネジ	21-155
	1	SS400	P-W50059-1-AC	エンドプレート（フロント、インサイド）	21-179

BILL OF MATERIAL

アッセンブリー図面 NO. P－V50932D
B/M NO. P－V50932D－1A－KS

	個数	材質	図面 NO.	記事	DWG. ITEM
	1	SUJ	W-V3718-288-HX	フロント メイン ベアリング	21-183
	1	FCD450	P-V50083-1-JV	フロント ピロウブロック	21-184
	1	FC200	P-X1031-1-JN	スタビライジング リング	21-188
	1	SS400	P-W50060-1-AC	エンドプレート（フロント、アウトサイド）	21-190
M16×65	4	SCM435	FBBA010065ZTAA	六角穴付ボルト	21-191
	1	SS400	P-W50062A-1-AC	ギアボックス アダプタ	21-193
M8×25	12	SCM435	FBBA008025ZTAA	六角穴付ボルト	21-197
M6×0.75	4	C3602	WAAA000000CNNA	グリースニップル	21-223
Rc1/8	2	STEEL	WBAB000006ZESA	プラグ	21-224

繊維除去装置

BILL OF MATERIAL

アッセンブリー図面 NO. P－V50932D
B/M NO. P－V50932D－1A－KS

	個数	材質	図面 NO.	記事	DWG. ITEM
	4	特殊鋼	W-X7174-7-E9	エキスパンディング ダウエルピン	31
	4	合成ゴム	W-X7174-4A-WA	プロテクタ	32
M16	4	SWRH62	FWBA160000ZCJA	スプリング ロック ワッシャ	35
M16×50	4	SS400	FBAB016050ZACA	六角ボルト	36
P165	1		P-V8064-2-EM	ギアボックス アッセンブリ	41
M8×25	6	SCM435	FBBA008025ZTAA	六角穴付ボルト	42
	1	SUS304	P-V7690-4-FD	フィード チューブ	61

受注番		顧客者名	

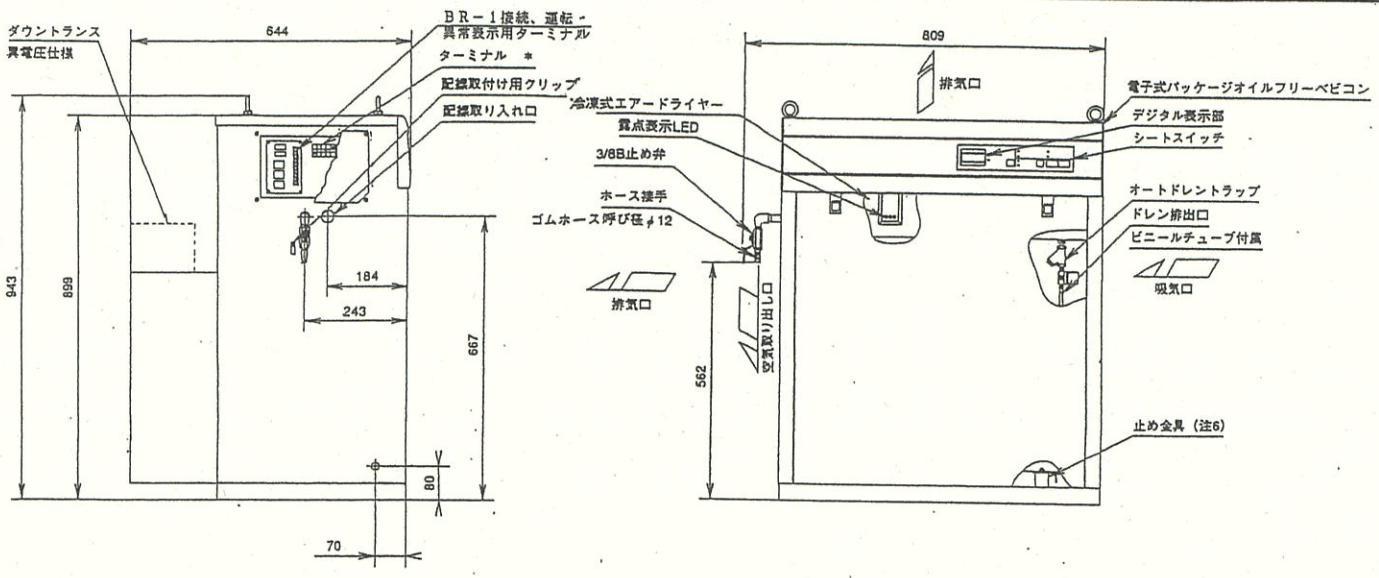

注1）電動機を除く電気品および圧縮機本体は防塵仕様になっていません。
2）内外装塗装色のマンセルNo.は近似値を示します。
3）冷凍式エアードライヤーからの吐出し空気量は、ドレンの析出により圧縮機吐出し空気量に対し約3～5%減少します。
4）電源配線はターミナル（図示＊部）に接続してください。（エアードライヤーには配線済みです）
5）冷凍式エアードライヤー運転時の騒音値は仕様表より1～2dB[A]増加します。
6）ご使用前に電子式パッケージオイルフリーベビコン内部の止め金具（1箇所）を必ず取り外してください。
7）多量の空気を短時間に使用する場合は立型タンクを設置してください。
8）外装色は指定色が記載されている場合を除き標準色とします。

型式		POD-2.2CX5/6
構成機器 電子式パッケージオイルフリーベビコン		PO-2.2CX5/6
構成機器 冷凍式エアードライヤー		HD-15XA
最高圧力	MPa(kgf/cm²)	0.83(8.5)
周囲温度	℃	5～40
出口空気の露点温度	℃	圧力下10以下(周囲温度30℃時)
圧縮機吐出し空気量（注3）	ℓ/min	235
圧縮機の電動機出力	kW	2.2
エアードライヤー 電源（50/60Hz）	V	単相200/200
エアードライヤー 冷凍機公称出力	W	250
エアードライヤー 消費電力（50/60Hz）	W	320/350
エアードライヤー 電流（50/60Hz）	A	1.9/1.8
エアードライヤー オートドレントラップ		電磁弁式
パッケージ内空気タンク全容積	ℓ	5
質量	kg	147
騒音値（正面1.5m）（注5）	dB[A]	56

電圧（V）		200	220	380	400	415	420	440
適用	50Hz	標準						
	60Hz	標準						

適用	区分	マンセルNo.
	標準品	10Y8/1
	指定色	

（内装色：9.1B4.9/1.4）

確定図

製図	瓜生田	'98・3・3	尺度	日立製作所（トキコ株式会社 製造）
審査	井口	〃・〃・〃	比例尺デナイ	
承認	加納	〃・〃・〃		
2.2kWエアードライヤー内蔵型 電子式パッケージオイルフリーベビコン POD-2.2CX5/6			図番	7K－1890

40.1

受注番号		顧客殿名	

記号	品名	記号	品名
ES	元電源	HP	高圧圧力スイッチ
TB	ターミナルブロック	MP	過電流遮電器
52	電磁接触器	M1	冷凍機モートル
49M	サーマルリレー	M2	ファンモートル
IM	圧縮機モートル	C1	コンデンサ（ドライヤーモートル）
SK	サージキラー	C2	コンデンサ（ファンモートル）
PM	半導体リレー	F	ヒューズ
P.S	パワーサプライ	PSC	圧力センサー
20U	アンローダ電磁弁	TR	ダウントランス
SOL	ドレン排出電磁弁	X	補助リレー

具常表示出力内容
1．圧縮機オーバーロード（サーマルトリップ）
2．圧縮機高圧異常
3．エアードライヤーオーバーロード
4．エアードライヤー高圧異常
5．メンテナンス警報

運転表示は運転アンサー出力となります。

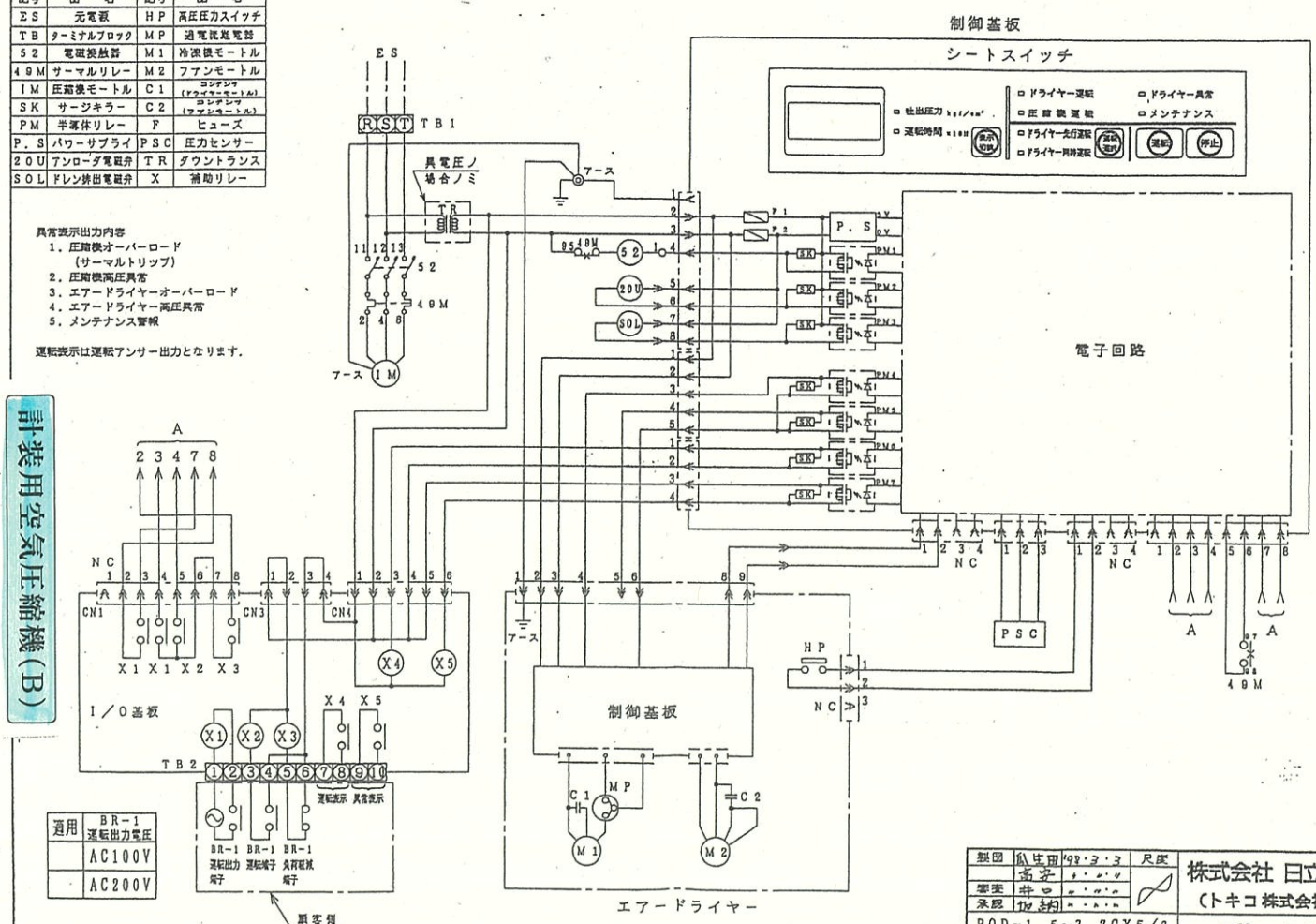

適用	BR－1 運転出力電圧
	AC100V
	AC200V

計装用空気圧縮機（B）

製図	瓜生田	'98・3・3	尺度	株式会社 日立製作所（トキコ株式会社 製造）
審査	井口	〃・〃・〃		
承認	加納	〃・〃・〃		
POD－1.5～3.7CX5/6 BR－1対応仕様 配線図				3K－5728

CAD－000000－00

40.2